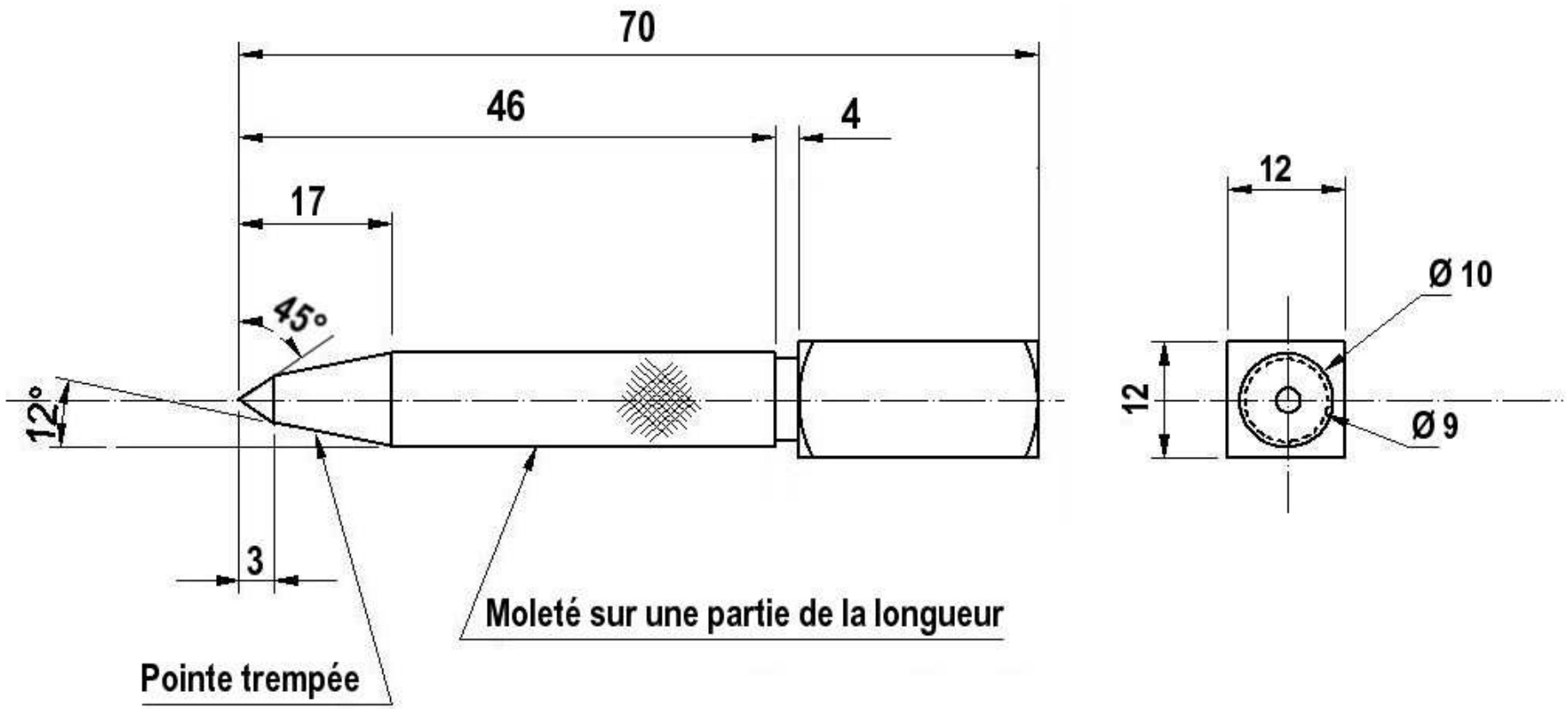

Traduction M.B. le 30-07-2013

PEIRIANNEG **Ingénierie**		Matière :	100C6 - Acier STUB	Titre :	**POINTEAU**		
		Echelle :	2 /1	Nb :	1	Version	1.00
		Date :		Dessiné par :			